Предупреждение!

Мощность используемой электроэнергии и вид газа для работы газового водонагревателя должны соответствовать техническим характеристикам.

Газовый водонагреватель можно эксплуатировать только после подсоединения к дымоходу.

Не следует устанавливать водонагреватель в ванной, спальне, гостиной, лестничной площадке, кабинете и рядом с безопасным выходом.

Убедитесь в прочности и надёжности поверхности, где будет установлен водонагреватель.

Следует внимательно ознакомиться и соблюдать инструкции по установке, использованию и техническому обслуживанию оборудования.

Внимательно ознакомьтесь и соблюдайте инструкции по установке, использованию и техническому обслуживанию оборудования.

Прежде чем открыть упаковку, убедитесь, что на ней нет повреждений. Во избежание опасности или загрязнения, следует сохранить упаковку в целостном виде.

Производитель не несет ответственности за порчу имущества, угрозу личной жизни или смерть при не соблюдении указанных инструкций по установке.

Газовый водонагреватель нагревает воду до температуры ниже температуры кипения при атмосферном давлении.

Газовый водонагреватель должен быть подсоединен к системе отопления соответствующей его мощности и производительности.

Пользователю не разрешается открывать и вносить изменения в оборудование.

Не рекомендуется прикасаться к раскаленным частям, таким как дымоход, во время работы оборудования.

При выключении газового водонагревателя рекомендуется отключить газовый клапан, слить воду и отсоединить котел от электропитания.

При несоблюдении инструкций следует предпринять меры предосторожности.

При возникновении вопросов по эксплуатации следует обратиться в сервис центр.

1. ТЕХНИЧЕСКОЕ ОПИСАНИЕ

1.1 Технические характеристики

Модель	JLG 20-B60	JLG24-B60	JLG20-W60 (моно)	JLG24-W60 (моно)
Площадь отопления кв.м	200	240	200	240
Тепловая мощность, кВт	20	24	20	24
Тип газа	Природный			
Номинальное расход газа, мбар	20			
Номинальный расход газа, м³/час	20	2,6	2	2,6
Тип регульровки температуры	Газовый клапан с модуляцией пламени			
Применение	Отопление и горячее водоснабжение			
Тип системы отопления	Закрытая			
Тип циркуляции системы	Принудительная			
Максимальное давление в системе, бар	3			
Диапазон регулировки темпиатуры отопления, °С	30 - 80 (радиаторлар), 25 - 60 (жылы еден)			
максемальное и минимальное давления в системе, бар	0,5 - 3			
Объем расширительного бака, Л	6			
Давление в раширительного бака, бар	1			
Производительность по ГВС, л/мин (t=25°С)	8,3	10	8,3	10
Диапазон регулировки температуры ГВС, °С	36 - 60			
Максимальное и минимальное давление в системе ГВС, бар	0,2 - 6			
Минимальное проток воды ГВС, л/мин	3			
КПД, %	93			
Тип дисплея	LCD			
Энергопотребления, В/Гц	220/50			
Тип изоляции	IPX4D			
Вывод продуктов сгорания	Принудительный			
Диаметр трубы, мм	Газ	15		
	Вода и ГВС	15		
	Отопления	20		
	Дымоход	60/100		
Электрическая мощность, Вт	110	110	110	110
Напряжение, В/Гц	220/50			
Габариты, мм	700x400x260			

Водонагреватель соответствует требованиям ТР ТС 016/2011 «О безопасности аппаратов работающих на газовом топливе»
Срок службы водонагревателя 5 лет.

үзбелі талон "А"

Бұйым
Моделі
Сериялық нөмірі
Сатылған күні
Іске қосылған күні

Сатушы фирманың мөртаңбасы

үзбелі талон "В"

Бұйым
Моделі
Сериялық нөмірі
Сатылған күні
Іске қосылған күні

Сатушы фирманың мөртаңбасы

үзбелі талон "С"

Бұйым
Моделі
Сериялық нөмірі
Сатылған күні
Іске қосылған күні

Сатушы фирманың мөртаңбасы

үзбелі талон "D"

Бұйым
Моделі
Сериялық нөмірі
Сатылған күні
Іске қосылған күні

Сатушы фирманың мөртаңбасы

1.4 Устройство водонагревателя

Схема с монотермическим теплообменником

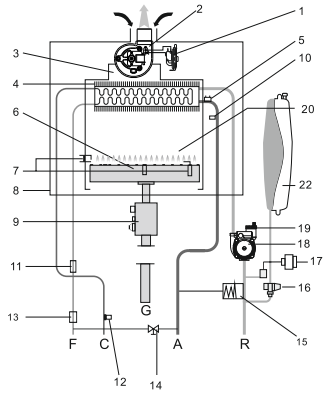

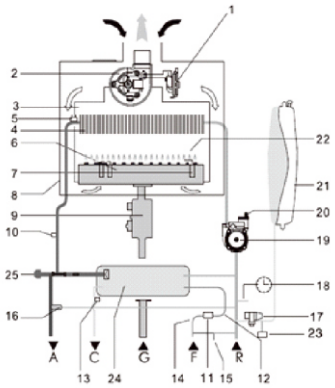

1. Воздушный прессостат
3. Крышка дымохода
4. Битермический (основной) теплообменник
5. Датчик перегрева
6. Горелка
7. Электрод зажигания
8. Герметичная камера
9. Газовый клапан
10. Датчик температуры воды
11. Датчик протока воды
12. Датчик температуры ГВС
13. Фильтр
14. Кран подпитки
15. Трубка байпаса
16. Водяной прессостат
17. Электронный манометр давления воды
18. Циркуляционный насос
19. Автоматический сбросник воздуха
20. Камера сгорания
21. Расширительный бак

2. РУКОВОДСТВО ПО МОНТАЖУ

2.1 Место установки

1. Концентрация влаги в помещении должна соответствовать нормативным требованиям для жилых помещений.
2. Размещение котла над газовой плитой не допускается.
3. В месте установки с каждой стороны от водонагревателя должно оставаться расстояние минимум 150 мм для технического обслуживания и ремонта.
4. Стена, на которую будет монтирован водонагреватель, должна быть достаточно прочной.

2.2 Монтаж

Следует соблюдать следующие шаги:

1. Выберите правильное место для монтажа водонагревателя, обозначьте и просверлите отверстия для монтажа в стене.
2. Зафиксируйте шурупы.
3. Снимите пластиковые заглушки со всех соединительных узлов во время установки.

8. КЕПІЛДІК ШАРТТАРЫ ЖӘНЕ МІНДЕТТЕРІ

8.1. Сатып алушының міндеттері:

8.1.1. Бұйымды сатып ала отырып, сіз кепілдік шарттарымен танысқандығыңызды растайсыз.

8.1.2. Сатып алған кезде бұйымның сыртқы түрін және құрамдаушы бөліктерін тексеріңіз.

8.1.3. Құрастыру кезінде бұйымды орнату мен пайдалану жөніндегі нұсқаулықты мұқият оқып, танысыңыз және онда көрсетілген барлық ұсыныстарды сақтаңыз.

8.1.4. Бұйымды сатып алғаннан кейін бір айдың ішінде оны кепілдікке қою үшін сервис орталығының бригадасын шақырыңыз. Қарсы жағдайда, кепілдік тек ғана қосалқы бөлшектерге ғана жүреді, ал сынған және жөндеу жұмыстары авторланған сервис орталығының шеберлерімен сервис орталығының бағаларына сәйкес ақылы түрде жүргізіледі.

Кепілдік мерзімі дүкеннен бұйым сатылған күннен бастап 36 айды құрайды.

8.2. Кепілдік мерзімі ішіндегі авторланған сервис орталығының міндеттері:

8.2.1. Кепілдеме мерзімі ішінде бұйымда зауыттық ақаудың салдарынан туындаған кемшіліктер анықталған жағдайда, тұтынушының талабын қанағаттандыру.

8.2.2. Құрастыру немесе кепілдікке қою авторланған сервис орталығы мамандарымен орындаған жағдайда кепілдік жөндеу мен қосалқы бөлшектерді ақысыз негізде ұсыну.

8.2.3. Егер қосалқы бөлшек істен зауыттық ақау салдарынан, яғни сыну себебі анықталғаннан кейін істен шыққан жағдайда, қосалқы бөлшектерді ақысыз негізде ұсынуға .

8.3 Кепілдік келесі жағдайларда жүрмейді:

8.3.1. Кепілдік талоны жоғалса немесе дұрыс емес толтырылған болса.

8.3.2. Құрастыру, кепілдікке қою немесе көлік шығындары төленбесе немесе ішінара төленсе.

8.3.3. Ақау көлікте зақымдану, ұқыпсыз қарау және күтім жасамау салдарынан болса.

8.3.4. Құрастыру орнату мен пайдалану туралы ұсынылған басшылықты сақтамай жүргізілсе.

8.3.5. Бұйым құрылымдық өзгеріске ұшыраса, бұйымның сериялық нөмері жойылса, анық болмаса, өзгертілсе.

8.3.6. Біздің авторланған сервис орталықтары болып табылмайтын ұйымдар немесе адамдардың техникалық қызмет көрсетуі немесе жөндеуі салдарынан болған кемшіліктер үшін.

8.3.7. Өндірушіге байланысты емес, Қорек кернеуінің ауытқуы, сорғы торабы мен сорғының бөгелісі, табиғи және апат, өрт салдарынан туындаған ақаулар үшін. Сонымен қатар, бұйымның ішіне үй немесе жабайы хайуандар, жәндіктер, сұйықтық, шаң, май және т.б. сияқты бөгде заттар түскені үшін.

8.3.8. Сыртқы және ішкі ластанулар, сырылу, жарылу, майысу, үйкелу және пайдалану барысындағы басқа механикалық зақымданулар үшін.

8.3.9. Реттеу, тазалау, шығыс материалдарды ауыстыру және басқа да бұйымды күту жұмыстарына

8.3.10 .Бұйымның ішкі бетіне тұздар жиналуы, оның ішінде жоғары кермектікке, мамандандырылмаған жылу тасығышқа байланысты шөгінділер жиналуы.

8.3.11. Бұйымның ішкі бөлшектерінің мұздауына байланысты зақымданулар.

8.4 Басқа да шарттар:

8.4.1. Кепілдік бойынша жөндеу уәкілетті сервис орталығының шеберханасында жасалады. Уәкілетті қызмет көрсету орталығының шебері клиенттің аумағына келуі прейскурантқа сәйкес төленеді.

8.4.2. Шымкент қаласынан тыс жердегі көлік шығындарын сатып алушы сервистік орталықтың бағалар көрсеткішіне сәйкес төлеуі тиіс.

8.4.3. Берілген кепілдік Қазақстан Республикасында сатып алынған бұйымдарға, жиынтық және құрамдас бөлшектеріне Қазақстан Республикасының аумағында ғана жарамды.

8.4.4. Бұйымның, жиынтық және құрамдас бөлшектерінің сапасына наразылықтар бұйым сапасын уәкілетті сервистік компания тексергеннен кейін, қажет болғанда, соңғысы тиісті қорытынды бергеннен кейін қаралады.

8.4.5. Бұйымның анықталған кемшіліктері туралы уақытында хабарланбаған жағдайда (бір айдан артық уақыттанкейін) біз ұсынылған талаптарды толықтай немесе ішінара қанағаттандырудан бас тартуға құқылымыз (ҚР АК 436-бабы).

8.4.6. Егер сіз кепілдік мерзімі кезінде кепілдік емес міндеттемелер бойынша жүгінсеңіз, кеңес беру және ақауды жөн-деу қызметтері сервистік орталықтың бағалар көрсеткішіне сәйкес ақылы түрде жүргізіледі. Кепілдік емес міндеттемелерге жататындар: жалған шақыру, газ (2 кПа төмен) бен судың (1 бар төмен) төмен қысымы, электр тогының жабдыққа (қазандыққа, кернеу релесіне) 195-245В ара қашықтығына сәйкес емес берілуі, пайдалану, орна-ту, жылыту жүйесі ережелерін білмеу.

2.3 Требования к помещению и вентиляции

1) Нежилое помещение

2) Концентрация влаги должна соответствовать нормативным требованиям для жилых помещений. Поэтому ванная, баня, бассейн не пригодны для монтажа котла – влага существенно уменьшает срок службы котла.

3) В помещение должен поступать воздух, необходимый для горения газа, потребляемого устройством. Поэтому должны иметься отверстия для беспрепятственного поступления воздуха из расчета не менее 6 см2 (в идеале 10 см2) на каждый кВт (860 ккал/ч) тепловой мощности, но в любом случае не менее 100 см2 или иметь окно с площадью остекления из расчета 0,03 м2 на 1 м3 объема помещения, с форточкой или другим специальным устройством для проветривания, расположенным в верхней части окна.

4) Защищено от атмосферных осадков, а также от косвенных воздействий в виде талой воды, испарений, влаги и т.п.

5) Не допускается использовать помещение для хранения строительных, сыпучих и легковоспламеняющихся материалов, химически активных веществ, а так же выполнять различные работы, связанные с интенсивностью пылеобразования, при работающем котле.

6) Высота помещения должна быть не менее 2,2 м.

2.4 Монтаж обособленной дымоходной трубы

Следует соблюдать следующие правила при установке дымоходной трубы:

A) Дымоходная труба должна быть герметичной. Материал, из которого изготовлена труба, должен быть прочным и не подвергаться механической деформации, теплостойким и морозостойким.

B) Соединительное звено дымоходной трубы, должно быть изготовлено из герметичного материала, должно быть теплостойким и не подвергаться коррозии.

C) Дымоходная труба должна располагаться в месте легко доступном и удобным для произведения демонтажа.

D) Горизонтальная часть дымоходной трубы должна быть установлена с контруклоном, под углом минимум 5 градусов.

E) Внутренний угол отвода дымоходной трубы должен составлять более 90 градусов.

2.5 Монтаж коаксиального дымохода

1. Максимальная длина 3м (плюс одно колено в 90 градусов которое эквивалентно дополнительной 1 метровой трубе).

Горизонтальная часть дымоходной трубы должна быть установлена с контруклоном, под углом минимум 5 градусов.

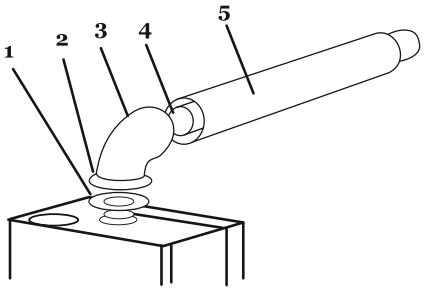

1. Асбестовая прокладка
2. Соединительный болт
3. Коаксиальный отвод 90°
4. Уплотнение с прокладкой из алюминиевой фольги
5. Коаксиальный дымоход

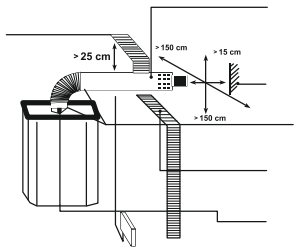

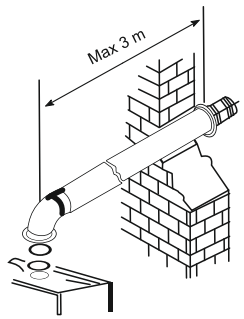

4.1. Сақтандыру шаралары

1. Су жылытқыштағы өндірілген ыстық су ішетін суға жатпайды.
2. Су жылытқышты тексеру мен тазалауды жылына бір рет жүргізу керек.
3. Су жылытқыштың ұзақ уақыт бойына іске қосылмаған жағдайында, іске қосар алдында айналмалы сорғыштың ауыстырмалы білігін міндетті түрде тексеру керек (2.5 сур.).
4. Газдың иісі шыққан жағдайда келесі ережелерді міндетті түрде сақтау керек:

а) электр аспаптарын іске қоспаңыздар.

б) жарықтандырудың ауыстырғыштарына қол тигізбеңіздер.

в) газ қақпағын жабыңыз, терезені ашыңыз.

г) арнайы маманды шақырыңыз.

4.2. Тұтынушылардың жүйелі түрдегі бақылаулары

(Су жылытқыштың жұмыс істеуін жылына бір рет тексеріп тұруға ұсыныс беріледі).

1. Жылыту жүйесіндегі қысым 1 -1.5 бар аралығында болуы керек, қысымның 1 бардан төмендеген жағдайында суды көбейту керек.
2. Су жылытқыш бөтен шусыз жұмыс істеуі керек. Егер шу пайда болған жағдайда, оның себебін міндетті түрде анықтап, оны жою керек. Келте (қысқа) құбырлар мен түтінді шығару жүйесінің саңылаусыздығын тексеру керек.
3. Гидравликалық бөліктердегі барлық ағуларды жойыңыздар.
4. Жылыту жүйесіндегі суды алдын – ала ағызып тастап, мұздай суды беру мен жылытудың қайтарымындағы (кері қайтарым) сүзгіні тазалаңыз. Жылыту және ыстық сумен қамтамасыз ету жүйесіндегі судың ағысы кедергісіз болуы керек.
5. Су жылытқыш пен жылыту жүйесі орнатылған ғимараттың температурасы 5 Цельсии градустан төмен болған жағдайда, жылыту жүйесінен және су жылытқыштағы суды міндетті түрде ағызу керек немесе тұрмыстық антифризді нормадағыдай құю керек (көлікке арналған антифризді құюға тыйым салынады).

Су жылытқышты авторланған сервис орталығының мамандарымен жылына бір рет кәсіби түрде тексертіп, тазалатып тұруға ұсыныс беріледі.

5. ҚҰРАМДАУ

1. Газды су жылытқыш - 1 дана
2. Пайдалану туралы нұсқаулық - 1 дана
3. Анкерлік бұрандама – 2 дана
4. Коаксиалды мұржа (60\100) жеке орауышта – 1 орауыш
5. Аралықтар – 4 дана

6. АВТОРЛАНҒАН СЕРВИСТІК ОРТАЛЫҚТЫҢ МЕКЕНЖАЙЫ

Шымкент қ., Қазыбек би к-сі, 118

Сервис-орталық “Техносила”

тел./факс: 8 (7252) 32-18-47
8-701-754-57-95
8-777-130-01-04

пошта: manager@technosila.kz
сайт: www.technosila.kz
www.remmont.kz

3. РУКОВОДСТВО ПО ЭКСПЛУАТАЦИИ

3.1 Панель управления

Панель управления состоит из (рис. 3.1.2):
1) Рабочего дисплея;
2) Манометра;
3) Кнопок управления водонагревателя.
При подключении питания на дисплее появятся последние заданные установки.

Рис. 3.1.2

3.2 Настройка водонагревателя

1. Кнопка «Режим»: переключение режимов «Зима» - «Лето»
Режим «Лето» - включение функции только горячего водоснабжения:
1) Включите водонагреватель в защитное устройство, на дисплее загорится «OFF».
2) Нажмите кнопку «Вкл/откл», загорится дисплей.
3) Нажимайте кнопку «Режим», пока на дисплее не появится значок «Лето». На дисплее буде отображаться температура горячей воды.
4) Кнопками «Увеличить» или «Уменьшить» установите температуру горячей воды.
Откройте на сместителе кран горячей воды, водонагреватель начнет производить горячую воду; закройте на сместителе кран горячей воды водонагреватель прекратит производить горячую воду.
Режим «Зима» - включение функции отопления и горячего водоснабжения.
1) Нажимайте кнопку «Режим», пока на дисплее не появится значок «Зима».
2) На дисплее будет указана температура теплоносителя системы отопления. Кнопками «Увеличить» или «Уменьшить» установите температуру отопления.
3) Температура горячей воды регулируется при открытии сместителя горячей воды.

2. Кнопка «Установка». Установка времени:
Шаг 1: для установки часов нажмите кнопку «Установки» один раз, на дисплее замигает “88", при помощи кнопок «Уменьшить» или «Увеличить» вы можете установить показания часов.
Шаг 2: для установки минут нажмите кнопку «Установки» еще один раз, на дисплее замигает “88", при помощи кнопок «Уменьшить» или «Увеличить» вы можете установить показания минут.

3. Кнопка «Установка». Установка таймера:
Таймер - это функция, которая позволяет в заданном временном диапазоне установить комфортную температуру.
Шаг 1: нажмите кнопку «Установки» три раза, пока не загорится “TIME 1", замигает “88" - при помощи кнопок «Уменьшить» или «Увеличить» показания часов
Шаг 2: нажмите кнопку «Установки» еще раз, замигает “88" - при помощи кнопок «Уменьшить» или «Увеличить» показания минут.
Шаг 3: нажмите кнопку «Установки» еще раз - при помощи кнопок «Уменьшить» или «Увеличить» показание температуры.

3. ПАЙДАЛАНУ ТУРАЛЫ БАСШЫЛЫҚ

3.1. Басқару панелі

Басқару панелі мыналардан тұрады (3.1.2 сур) :
1). Жұмыс дисплейінен;
2). Манометрден;
3). Су жылытқышты басқару түймешіктерінен.
Қуат көзін қосқан кезде дисплейде соңғы берілген орнатулар көрінеді:

Сур. 3.1.2

3.2. Су жылытқышты іске келтіру

1. «Тәртіп» түймешігі : «Қыс» және «Жаз» тәртіптеріне ауыстырып отыру.
«Жаз» тәртібі – ыстық сумен қамтамасыз ету атқарымын ғана қосу:
1) Су жылытқышты қорғаушы құрылғыға қосу, дисплейде «OFF» деп жанады.
2) «Қосу \ өшіру» түймешігің басыңыз, дисплей жанады.
3) Дисплейды «Жаз» белгісі пайда болғанға лейін «Тәртіп» түймешігін басыңыз. Дисплейде ыстық судың температырасы бейнеленеді.
4) «Арттырушы» немесе «Азайтушы» түймешіктерімен ыстық судың температурасын белгілеңіз.
Қоспалаушыдағы ыстық судың шүмегін ашыңыз, су жылытқыш ыстық суды өндіре бастайды; Қоспалаушыдағы ыстық судың шүмегін жабыңыз, су жылытқыш ыстық суды өндіруін тоқтатады.
«Қыс» тәртібі - жылыту мен ыстық сумен қамтамасыз ету атқарымдарын іске қосу.
1). Дисплейде «Қыс» белгісі жанғанша «Тәртіп» түймешігін басып тұрыңыз.
2). Дисплейде жылыту жүйесінің жылу тасушыларының температурасы көрсетіледі. «Арттырушы» немесе «Азайтушы» түймешіктерімен жылытудың температурасын белгілеңіз.
3). Ыстық судың температурасы ыстық суды қоспалаушыны ашқан кезде реттеледі.

2. «Орнату» түймешігі. Уақытты орнату:
1- қадам: сағатты орнату үшін « Орнату» түймешігін бір рет басыңыз, дисплейде «88» жыпылықтайды, «Арттыру» немесе «Азайту» түймешіктерінің көмегімен сіз сағаттың көрсетуін орнатуыңызға болады.
2- қадам: минутын орнату үшін «Орнату» түймешігін тағы да бір рет басыңыз, дисплейде «88» жыпылықтайды, «Арттыру» немесе «Азайту» түймешіктерінің көмегімен сіз минуттың көрсетуін орнатуыңызға болады.

3. «Орнату» түймешігі. Таймерді орнату:
Таймер - бұл берілген уақытша ауқымдағы жайлы температураны орнатуға мүмкіндік беретін атқарым.
1- қадам: «Орнату» түймешігін «TIME 1» деп жанғанша үш рет басыңыз, «88» жыпылықтайды , «Арттыру» немесе «Азайту» түймешіктерінің көмегімен сіз сағаттың көрсетуін орнатуыңызға болады.
2- қадам: «Орнату» түймешігін тағы да бір рет басыңыз, дисплейде «88» жапалақтайды, «Арттыру» немесе «Азайту» түймешіктерінің көмегімен сіз минуттың көрсетуін орнатуыңызға болады.
3- қадам: «Орнату» түймешігін тағы да бір рет басыңыз, «Арттыру» немесе «Азайту» түймешіктерінің көмегімен сіз температураның көрсетуін орнатуыңызға болады.

4.1 Меры предосторожности

1. Горячая вода, произведенная водонагревателем, не является питьевой.
2. Следует производить проверку и чистку водонагревателя один раз в год.
3. При продолжительном простое водонагревателя до начала его использования, необходимо производить проверку передаточного вала циркуляционного насоса (Рис.2.5).
4. При появлении запаха газа необходимо следовать следующим правилам:
а) Не включайте электроприборы;
б) Не трогайте переключатели освещения;
в) Перекройте газовый клапан и откройте окно;
г) Вызовите специалиста.

4.2 Периодический контроль пользователем

(Рекомендуется производить проверку работы водонагревателя один раз в год).
1. Давление в системе отопления от 1 до 1.5 бар, при снижении давления ниже 1 бара следует добавить воду.
2. Водонагреватель должен работать без посторонних шумов. Если шум есть, необходимо выяснить причину и устранить ее. Проверьте герметичность газовых патрубков и системы дымоудаления.
3. В гидравлических узлах устраните все течи.
4. Производить чистку фильтров на подаче холодной воды и на возврате отопления (обратка), заранее слив воду из системы отопления. Проток воды в системе отопления и горячего водоснабжения не должен быть затруднен.
5. При понижении температуры в помещениях, где установлен водонагреватель и система отопления ниже +5 градусов Цельсия, необходимо слить воду из системы отопления и водонагреватели или залить бытовой антифриз по норме (автомобильный антифриз запрещен).
Рекомендуется ежегодно проводить профессиональное техническое обслуживание и чистку водонагревателя специалистами авторизованного сервисного центра.

5. КОМПЛЕКТАЦИЯ

1. Газовый водонагреватель - 1 шт.
2. Инструкция по использованию - 1 шт.
3. Анкерный болт - 2 шт.
4. Коаксиальный дымоход (60/100) в отдельной упаковке - 1 упаковка
5. Прокладка - 4 шт.

6. АДРЕС АВТОРИЗОВАННОГО СЕРВИСНОГО ЦЕНТРА

г. Шымкент, ул. Казыбек би, 118

Сервис-центр “Техносила”

тел./факс: 8 (7252) 32-18-47
8-701-754-57-95
8-777-130-01-04

почта: manager@technosila.kz
сайт: www.technosila.kz
www.remmont.kz

2.3. Ғимарат пен желдетуге деген талаптар

1) Тұрғын емес ғимараттар.
2) Ылғалдың концентрациясы тұрғын ғимараттарға арналған нормативті талаптарға сәйкес болуы керек. Сондықтан, жуыну бөлмесі, монша, бассейн қазандықты орнату үшін жарамсыз болып саналады, себебі, ол жердегі ылғалдылық қазандықтың қызмет ету мерзімін елеулі түрде кемітеді.
3) Ғимаратқа құрылғы пайдаланатын газдың жануы үшін қажетті ауа міндетті түрде кіріп тұруы керек. Сондықтан, жылу қуаттылығының әрбір кВт (860 ккал\сағ) 6 $см^2$ (шын мәнісінде 10 $см^2$) кем емес есеппен ауаның кедергісіз түсіп тұруы үшін саңылаулар болуы керек, бірақ кез келген жағдайда 100 $см^2$ кем болмауы керек. Немесе ғимараттың 1$м^3$ көлеміне 0,03$м^2$ есебінен шығыланған, желдеткіші бар немесе терезенің жоғарғы жағында орналасқан желдетудің басқа арнайы құрылғысы бар терезе болу керек.
4) Атмосфералық жауын – шашындардан, сонымен қатар, жайылма су мен ылғалдың буланууы сияқты қосалқы әсерлерден сақталған.
5) Ғимаратта құрылыс, сусымалы және тез тұтанатын материалдарды, химиялық белсенді заттарды сақтауға, сонымен қатар, қазандық жұмыс істеп тұрған кезде шаңды қарқынды жинаумен байланысты жұмыстарды орындауға тыйым салынады.
6) Ғимараттың биіктігі 2,2 м кем болмауы керек.

2.4. Оқшауланған мұржалық құбырды орнату.

Мұржалық құбырды орнату кезінде келесі ережелерді сақтау керек:
А) Мұржалық құбыр саңылаусыз болуы керек. Құбыр жасалған материал мықты болуы керек және механикалық өзгерістерге ұшырамауы керек, жылуға төзімді, суыққа төзімді болуы керек.
В) Мұржалық құбырдың жалғасатын бөліктері герметикалық материалдардан жасалуы керек, жылуға төзімді болу керек және тоттанбауы керек.
С) Мұржалық құбыр қолжетімді және қайта орнатуға қолайлы орынға орналасуы керек.
Д) Мұржалық құбырдың көлденең бөлігі еңіс түрде, ең аз дегенде 5 градус бұрышпен орнатылуы керек.
Е) Мұржалық құбырды бұрудың ішкі бұрышы 90 градустан артық болуы керек.

2.5. Коаксиалды мұржаны құрастыру

1. Ең жоғарғы ұзындығы 3 м (қосу 90 градус бір буын, ол қосымша 1 метрлік құбырға сәйкес келеді).
Мұржа құбырының тік бөлігі бұрыштың астында ең төмен дегенде 5 градус бақылаушы еңіспен орнатылуы керек.
1. Асбесттік аралықтар
2. Біріктіруші бұранда
3. 90^0 коаксиалды бұру
4. Алюминийден жасалған жұқалтыр аралықтармен тығыздау
5. Коаксиалды мұржа

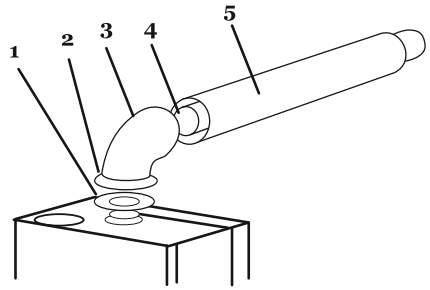

1. Асбесттік аралықтар
2. Біріктіруші бұранда
3. 90^0 коаксиалды бұру
4. Алюминийден жасалған жұқалтыр аралықтармен тығыздау
5. Коаксиалды мұржа

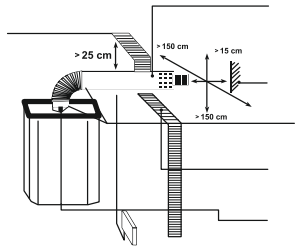

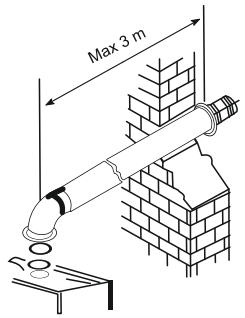

8. ГАРАНТИЙНЫЕ УСЛОВИЯ И ОБЯЗАТЕЛЬСТВА

8.1 Обязанности покупателя:

8.1.1 Приобретая изделие вы подтверждаете, что ознакомлены с гарантийными условиями.

8.1.2 При покупке проверить внешний вид изделия и его комплектность.

8.1.3 Перед монтажом тщательно изучить инструкцию по установке и эксплуатации изделия, следовать всем рекомендациям указанным в них.

8.1.4 Вызвать бригаду авторизованного сервисного центра для постановки изделия на гарантию в течении месяца после покупки изделия. В противном случае гарантия распространяется только на запасные части, работы по устранению поломки мастерами авторизованного сервисного центра производятся на платной основе, согласно прейскуранту цен сервисного центра.

Гарантийный срок составляет 36 месяцев с момента продажи изделия магазином.

8.2 Обязанности авторизованного сервисного центра в течении гарантийного срока:

8.2.1 Удовлетворить требования потребителя в случае обнаружения в течении гарантийного срока в данном изделии недостатков, возникших из-за заводского брака.

8.2.2 Предоставить гарантийный ремонт и запасные части на бесплатной основе при условии, если монтаж или постановка на гарантию выполнены мастерами авторизованного сервисного центра.

8.2.3 Предоставить запасные части на бесплатной основе в том случае, если запасная часть вышла из строя по причине своего заводского дефекта, то есть после определения причин поломки.

8.3 Гарантия не распространяется:

8.3.1 Гарантийный талон утерян или заполнен неправильно.

8.3.2 Монтаж, постановка на гарантию или транспортные расходы не оплачены или оплачены частично.

8.3.3 Поломка вызвана транспортными повреждениями, небрежным обращением и уходом.

8.3.4 Монтаж произведен с не соблюдением прилагаемого руководства по установке и эксплуатации.

8.3.5 Изделие подвергалось конструктивным изменениям, удалены, не разборчивы, изменен серийный номер изделия.

8.3.6 На недостатки, которые возникли вследствие технического обслуживания или ремонта лицами или организациями, не являющимся нашими авторизованными сервисными центрами.

8.3.7 На неисправности, которые вызваны не зависящими от производителя причинами, такими как перепады напряжения питания, стопор насосного узла и насоса, явления природы и стихийные бедствия, пожар. А так же попадание внутрь изделия посторонних предметов, таких как домашние или дикие животные, насекомые, жидкости, пыль, масла и т.д.

8.3.8 На внешние и внутренние загрязнения, царапины, трещины, вмятины, потертости и прочие механические внешние повреждения, возникшие в процессе эксплуатации.

8.3.9 На такие виды работ как регулировка, чистка, замена расходных материалов и прочий уход за изделием.

8.3.10 Отложение солей либо иные осадки на внутренней поверхности стенок изделия, в том числе и связанные с повышенной жесткостью, не специализированного теплоносителя.

8.3.11 На повреждения, связанные с обмораживанием внутренних деталей изделия.

8.4 Прочие условия:

8.4.1 Гарантийный ремонт производится в мастерской авторизованного сервисного центра. Выезд мастера авторизованного сервисного центра на территорию клиента оплачивается согласно прейскуранта цен.

8.4.2 Транспортные расходы за чертой г. Шымкент должны оплачиваться покупателем согласно прейскуранту цен сервисного центра.

8.4.3 Данная гарантия действительна только на территории Республики Казахстан на изделия, комплектующие и составные части, приобретенные на территории Республики Казахстан.

8.4.4 Претензии по качеству изделия, его комплектующих и составных частей рассматриваются только после проверки качества изделия уполномоченной сервисной компанией и, при необходимости, выдачи последней соответствующего заключения.

8.4.5 В случае несвоевременного (спустя более чем один месяц) извещения о выявленных недостатках изделия, мы оставляем за собой право отказаться полностью или частично от удовлетворения предъявляемых требований (ст. 436 ГК РК).

8.4.6 В случае если вы обращаетесь во время гарантийного срока по не гарантийным обязательствам, услуги консультации и устранение неполадок осуществляется платно, согласно прейскуранта цен авторизованного сервисного центра. К не гарантийным обязательствам относится в том числе: ложный вызов, низкое давление газа (менее 2 кПа) и воды (менее 1 бар), подача электрического тока к оборудованию (водонагревателю, стабилизатору, реле напряжения) не соответствующее интервалу от 195 до 245 В, незнание правил эксплуатации, монтажа и системы отопления.

1.4. Су жылытқыштың құрылысы

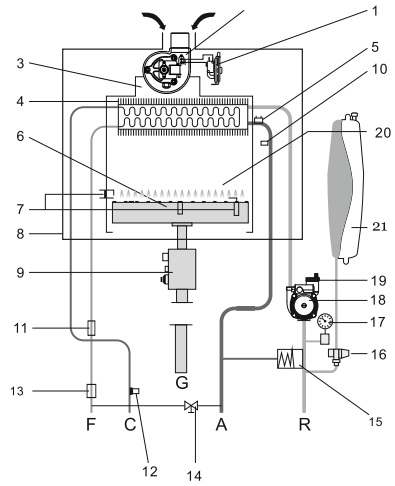

Монотермиялық жылу алмастырғыштың тізбегі

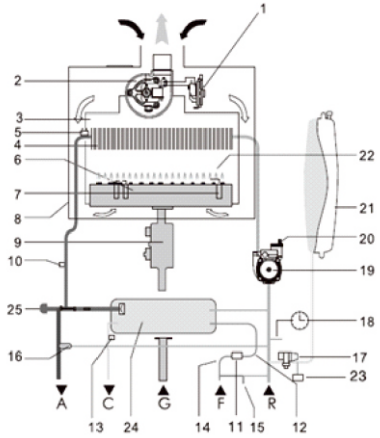

1. Әуедегі прессостат
2. Желдеткіш
3. Түтіндіктің қақпағы
4. Битермикалық (негізгі) жылу алмастырғыш
5. Қызып кету тетігі.
6. Жанарғы
7. Тұтандыру электроды
8. Герметикалық камера
9. Газды қақпақ
10. Судың температурасының тетігі
11. Судың ағысының тетігі
12. ЖСҚЕ температурасының тетігі
13. Сақтандарғыш қақпақ
14. Су қысымын арттыратын шүмек
15. Су прессостаты
16. Сақтандырғыш қақпағы, 3 бар
17. Судың қысымының манометрі
18. Айналмалы сорғыш
19. Ауаны автоматты түсіру
20. Жану камерасы
21. Кеңейтілмелі бак.

2. ҚҰРАСТЫРУ БОЙЫНША БАСШЫЛЫҚ

2.1. Орнату орны

1. Бөлмедегі ылғалдың концентрациясы тұрғын жайларға арналған нормативті талаптарға сәйкес болуы керек.
2. Қазандықты газ плитасының үстіне орнатуға болмайды.
3. Орнату кезінде су жылытқыштың барлық жағынан техникалық қызмет көрсету және жөндеу үшін ең аз дегенде 150 мм ара қашықтық қалуы керек.
4. Су жылытқыш орнатылатын қабырға өте мықты болуы керек.

2.2. Құрастыру

Құрастыру кезінде келесі қадамдарды сақтау керек:

1. Су жылытқышты орнататын жерді дұрыс таңдаңыз, оны белгіленіз және бұрғылап тесік тесіңіз.
2. Бұрама шегелерді белгілеу.
3. Орнату кезінде барлық жалғанатын түйіндердегі пластикалық бітеуіштерді алып тастаңыздар.

Мазмұны

1.Техникалық сипаттау
1.1. Техникалық сипаттамалар
1.2. Бөліктерінің аттары
1.3. Қауіпсіздік жүйесі
1.4. Су жылытқыштың құрылысы
2. Құрастыру бойынша басшылық
2.1. Орнату орны
2.2. Құрастыру
2.2.1. Газ
2.2.2. Ыстық су
2.2.3. Жылыту
2.3. Ғимарат пен желдетуге деген талаптар
2.4. Оқшауланған мұржалық құбырды орнату.
2.5. Коаксиалды мұржаны құрастыру
2.6. Электрлік жалғаулар
2.7. Алғашқы іске қосу
3.Пайдалану туралы басшылық
3.1. Басқару панелі
3.2. Су жылытқышты іске келтіру
4. Су жылытқыштың жұмыс істеу ерекшеліктері
4.1. Сақтандыру шаралары
4.2. Тұтынушылардың жүйелі түрдегі бақылаулары
5.Құрамдау
6. Авторланған сервистік орталықтың мекенжайы
7. Қателер мен ақаулықтардың кодтары
8.Кепілдік шарттары және міндеттері
9.Кепілдік талоны

1.ТЕХНИКАЛЫҚ СИПАТТАМАЛАРЫ

Моделі	JLG 20-B60	JLG24-B60	JLG20-W60 (моно)	JLG24-W60 (моно)
Жылыту аланы кв.м	200	240	200	240
Жылу куаты, кВт	20	24	20	24
Газ түрі	Природный			
Номиналды газ қысымы, мбар	20			
Номиналды газ шығыны, м³/сағат	20	2,6	2	2,6
Температураны реттеу түрі	Жалын модуляциясы бар газ клапаны			
Колдану	Жылыту және ыстық сумен жабдықтау			
Жылыту жуйесінін түрі	Жабық			
Жуйенін айналым түрі	Мяжбурлі			
Жуйеде максималды қысым, бар	3			
Жылыту температурасын реттеу диапазоны, °С	30 - 80 (радиаторлар), 25 - 60 (жылы еден)			
Жуйеде максималды және минималды қысым	0,5 - 3			
Кенейту багынын колемі, Л	6			
Кенейту ыдысындагы қысым, бар	1			
ГВС бойынша онімділік, л/мин (t=25°С)	8,3	10	8,3	10
Ыстық су температурасын реттеу диапазоны, °С	36 - 60			
Жуйеде максималды және минималды қысым ГВС, бар	0,2 - 6			
Минималды су агыны ГВС, л/мин	3			
КПД, %	93			
Дисплей түрі	LCD			
Энергияны тутыну, В/Гц	220/50			
Окшаулау түрі	IPX4D			
Жану онімдерін шыгару	Мяжбурлі			
??быр диаметрі, мм	Газ	15		
	Вода и ГВС	15		
	Жылыту	20		
	Муржа кубырын	60/100		
Электр куаты, Вт	110	110	110	110
Кернеуі, В/Гц	220/50			
Офлшемдері, мм	700x400x260			

Су жылытқыш «Газ отынымен жұмыс істейтін аппараттардың қауіпсіздігі туралы» ТР 016\2011 талаптарына сәйкес келеді.

Су жылытқыштың жұмыс істеу мерзімі - 5 жыл.